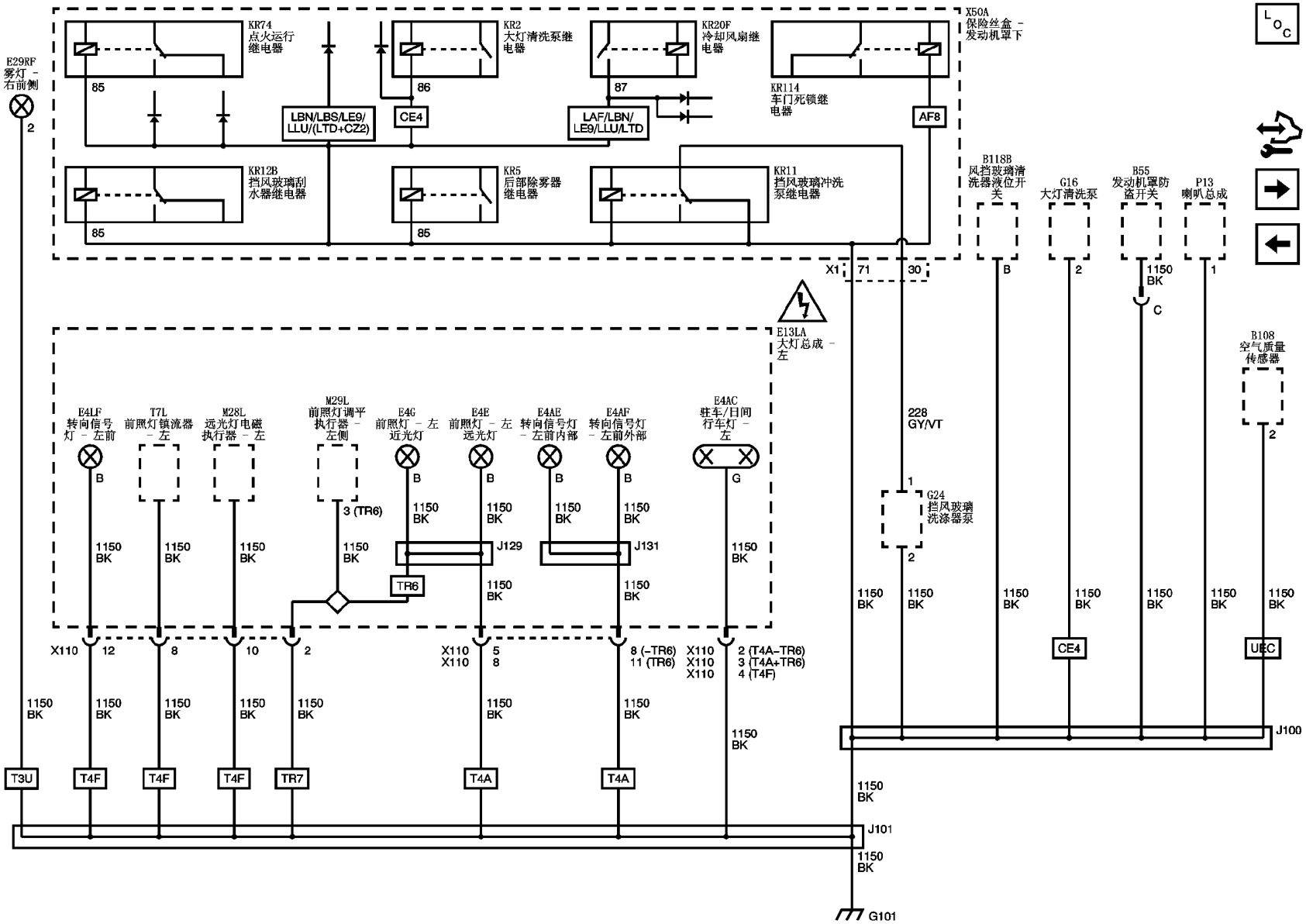
KR74
点火运行
继电器
KR2
大灯清洗泵继
电器
KR20F
冷却风扇继
电器
X50A
保险丝盒 -
发动机罩下
E29RF
雾灯 -
右前侧
KR114
车门死锁继
电器
LBN/LBS/LE9/
LLU/(LTD+CZ2)
CE4
LAF/LBN/
LE9/LLU/LTD
AF8
KR12B
挡风玻璃刮
水器继电器
KR5
后部除雾器
继电器
KR11
挡风玻璃冲洗
泵继电器
B118B
风挡玻璃清
洗器液位开
关
G16
大灯清洗泵
B55
发动机罩防
盗开关
P13
喇叭总成
E13LA
大灯总成 -
左
B108
空气质量
传感器
E4LF
转向信号
灯 - 左前
T7L
前照灯镇流器
- 左
M28L
远光灯电磁
执行器 - 左
M29L
前照灯调平
执行器 -
左侧
E4G
前照灯 - 左
近光灯
E4E
前照灯 - 左
远光灯
E4AE
转向信号灯
- 左前内部
E4AF
转向信号灯
- 左前外部
E4AC
驻车/日间
行车灯 -
左
228
GY/VT
G24
挡风玻璃
洗涤器泵
J129
J131
TR6
X110
X1
T3U
T4F
TR7
T4A
J100
J101
G101
1150
BK